新製品のご案内

SAE フランジ対応品

2016 年 12 月作成

製作実績一例

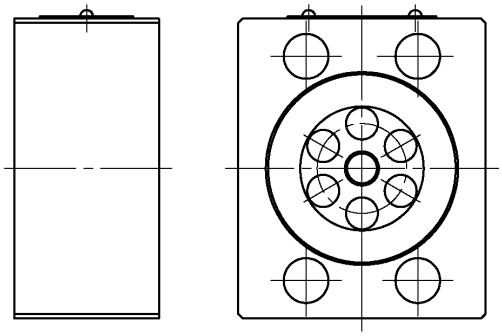

フランジ形チェック弁
SAE6000PSi 準拠
（最高使用圧力 28MPa）

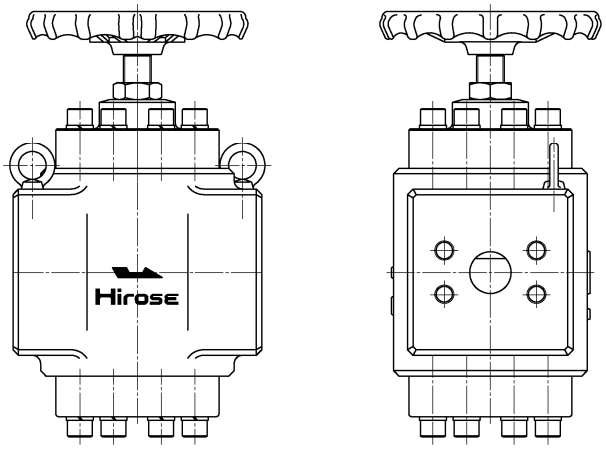

フランジ形ストップ弁
SAE6000PSi 準拠
（最高使用圧力 40MPa）

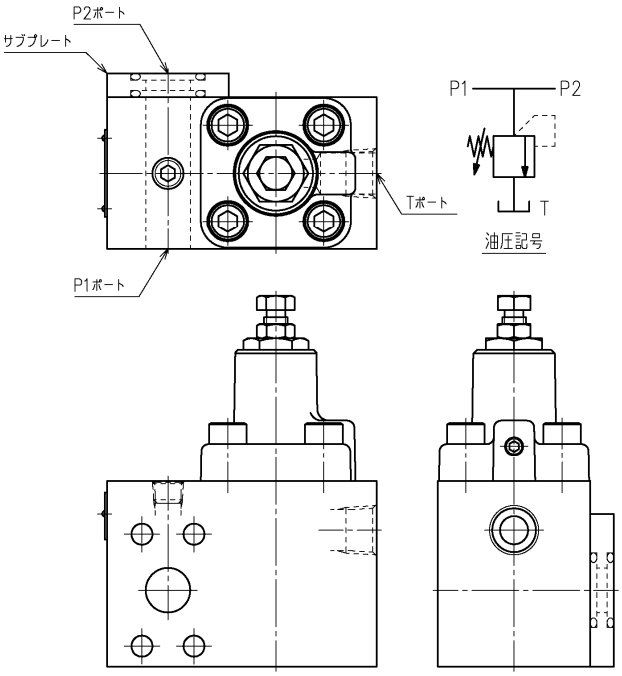

ポンプ直接取付バランスピストン形リリーフ弁
SAE3000PSi 準拠
（最高使用圧力 21MPa）

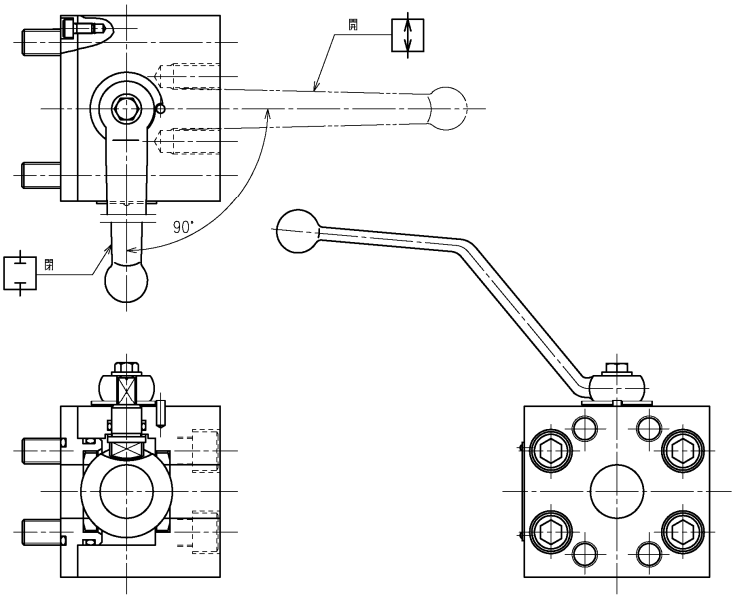

ガスケットーフランジ形ボール弁
SAE3000PSi 準拠
（最高使用圧力 21MPa）

上記以外にも対応製品がございます。
詳細仕様につきましては営業担当にお問い合わせ下さい。

廣瀬バルブ工業株式會社

URL：http://www.hirose-valves.co.jp
E-mail：info@hirose-valves.co.jp

中部営業所　TEL：0749-23-5450
東京営業所　TEL：03-3437-0011（代）
大阪営業所　TEL：06-6312-2412（代）